# ASAHI カスケードポンプ

## Type：OSP-21-AC

## Cascade Pump

**特 徴**

- 小型
- 自吸式、非自吸式 （写真は非自吸式）
- ポンプに合わせた専用小型モーター
- **様々なバリエーションを用意**
  **（本カタログは ほんの一例です）**

**用 途**

- 業務用スチームアイロン用
- 溶接機トーチ冷却用
- 食品機器
- 加湿器、住設機器用
- 小型ボイラ給水用
- 冷却機器、熱媒体液用

### ポンプ性能

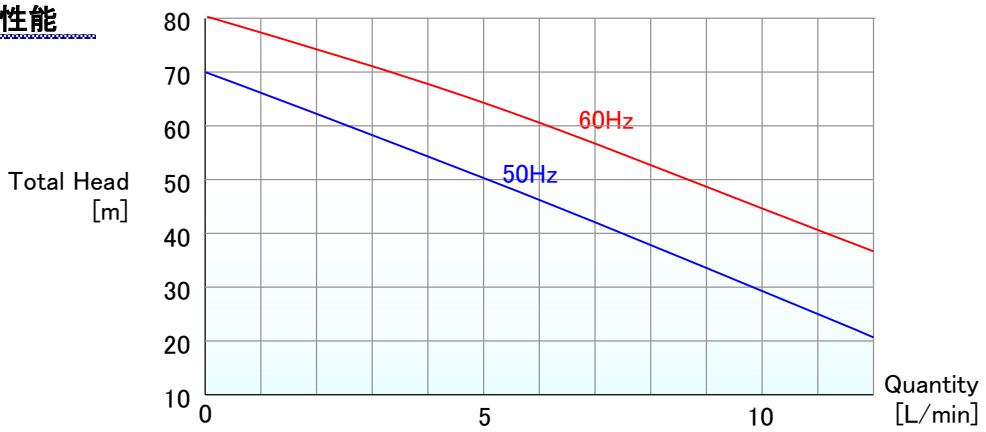


### 外形図

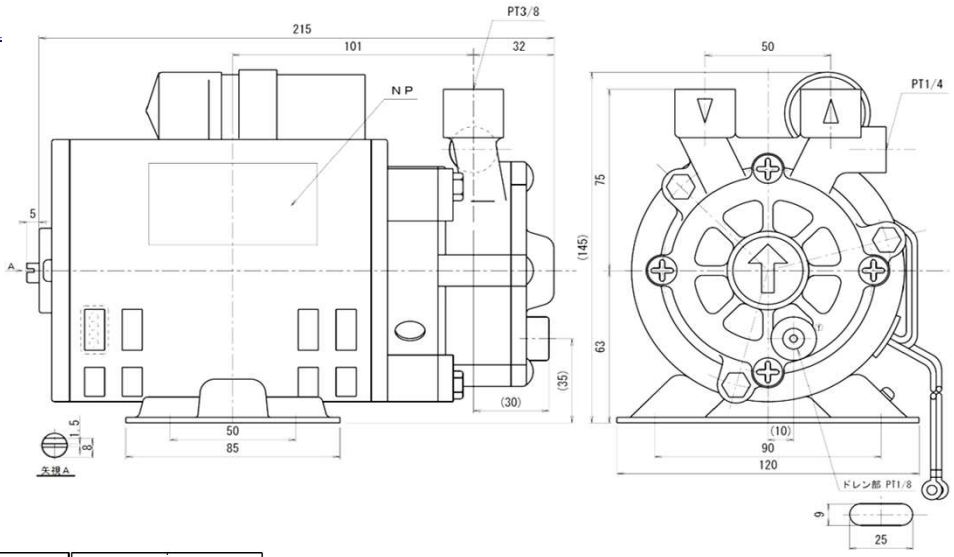


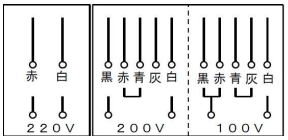


| PUMP TYPE | DELIVERE HEAD | SUCTION HEAD | QUANITY | OUT PUT | POLE | VOLT | HZ | RATING | INSUL |
|---|---|---|---|---|---|---|---|---|---|
| OSP-21-AC | 50 m | 0 m | 5/7.5l/Min(at50m時) | 170W/200W | 2 | 220/220・230V<br>100・200/100・200V | 50/60Hz | CONT | E |

※本カタログの仕様は、改良などにより予告なく変更することがあります。


**朝日興業株式会社**

〒503-0997 岐阜県大垣市長松町848-1

Tel.（0584）91-6121 Fax.（0584）91-7801 http://www.asahikogyo.co.jp



'06.08.